420-М.763.010

Перв. примен.

Справ. №

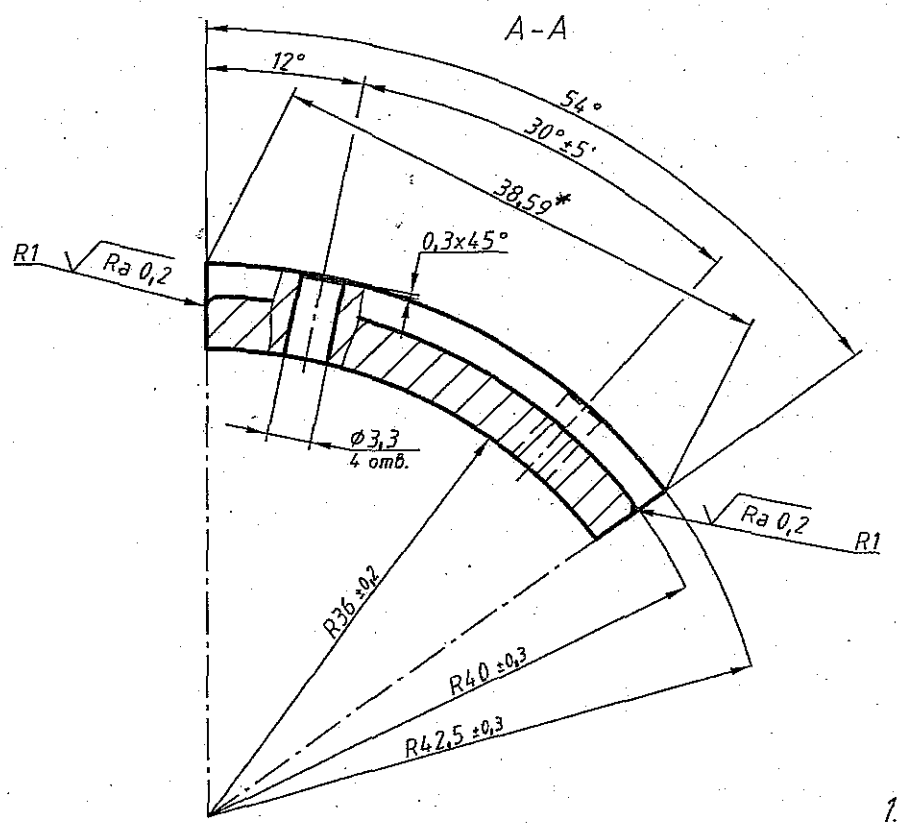

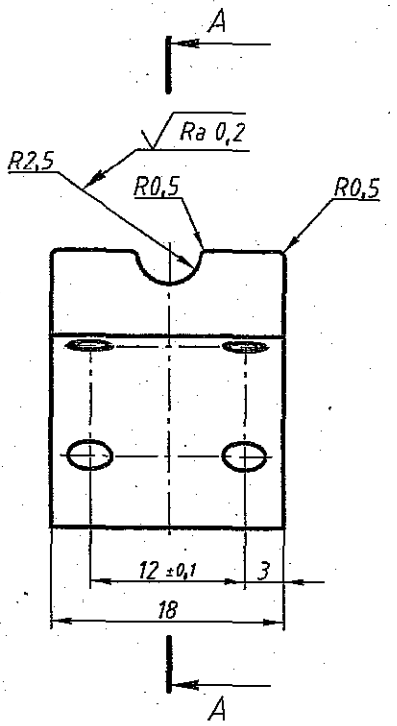

1. *Размер для справок.
2. Общие допуски по ГОСТ 30893.1-т.
3. Раковины, сколы и трещины на поверхностях не допускаются.
4. Остальные технические требования по СТБ 1014-95.

				2х- 1700			
				420-М.763.010			
Изм. Лист	N докум.	Подп.	Дата	Проводка	Лит.	Масса	Масштаб
Разраб.	Мочалин		13.02.06		И		2.5:1
Пров.	Минченков		13.02.06		Лист	Листов 1	
Т.контр.							
Н.контр.	Ткачёв		13.02.06	ВК-3М ГОСТ 3882-74	РУП "БМЗ" СтПЦ-1 г.Жлобин		
Утв.							

Перв. примен. | Справ. № | Подп. и дата | Инв. № дубл. | Взам. инв. № | Подп. и дата | Инв. № подл.

Копировал | Формат А3